Zbrojenie dolne stropu poz. +2 - 1. warstwa (kierunek X)/ 2.warstwa (kierunek Y)

skala 1:100

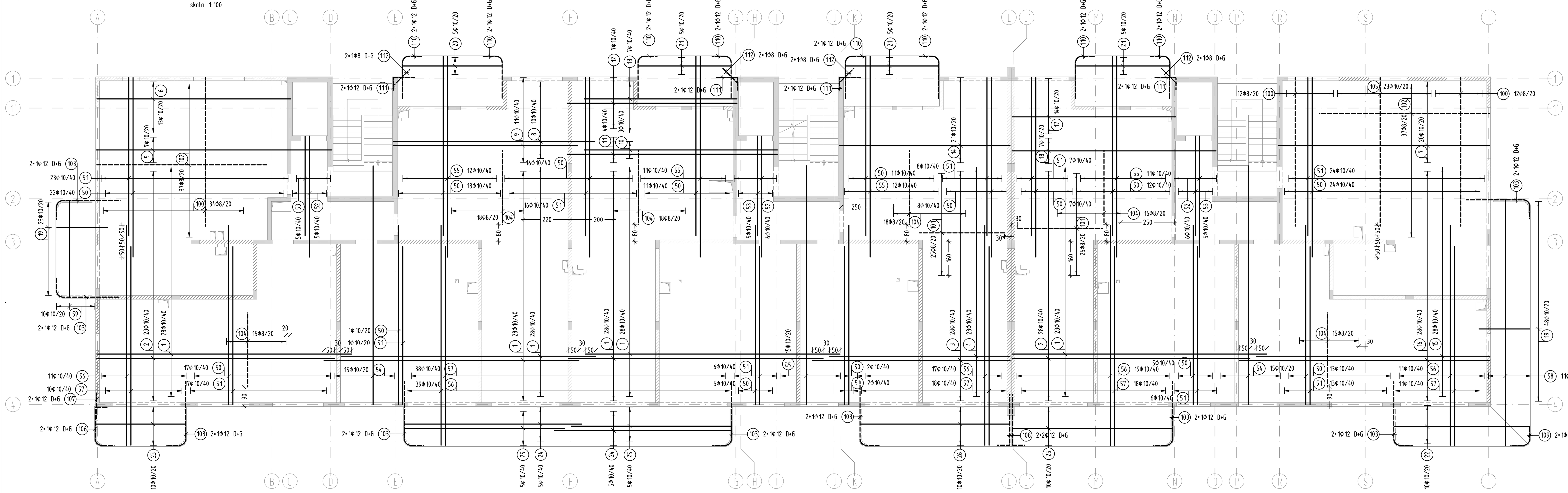

Zbrojenie górne stropu poz. +2 - (kierunek X)

Uwaga: jeśli wymiar nie wskazuje inaczej to zbrojenie należy rozkładać symetrycznie względem osi ściany/belki.

skala 1:100

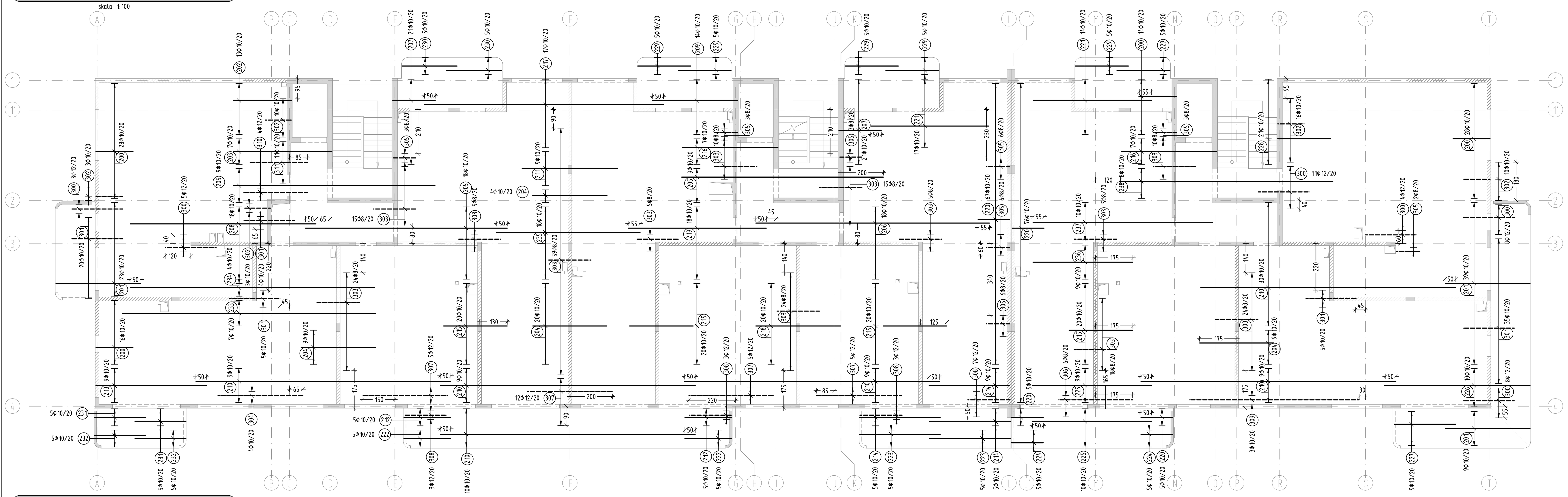

Zbrojenie górne stropu poz. +2 - (kierunek Y)

Uwaga: jeśli wymiar nie wskazuje inaczej to zbrojenie należy rozkładać symetrycznie względem osi ściany/belki.

skala 1:100

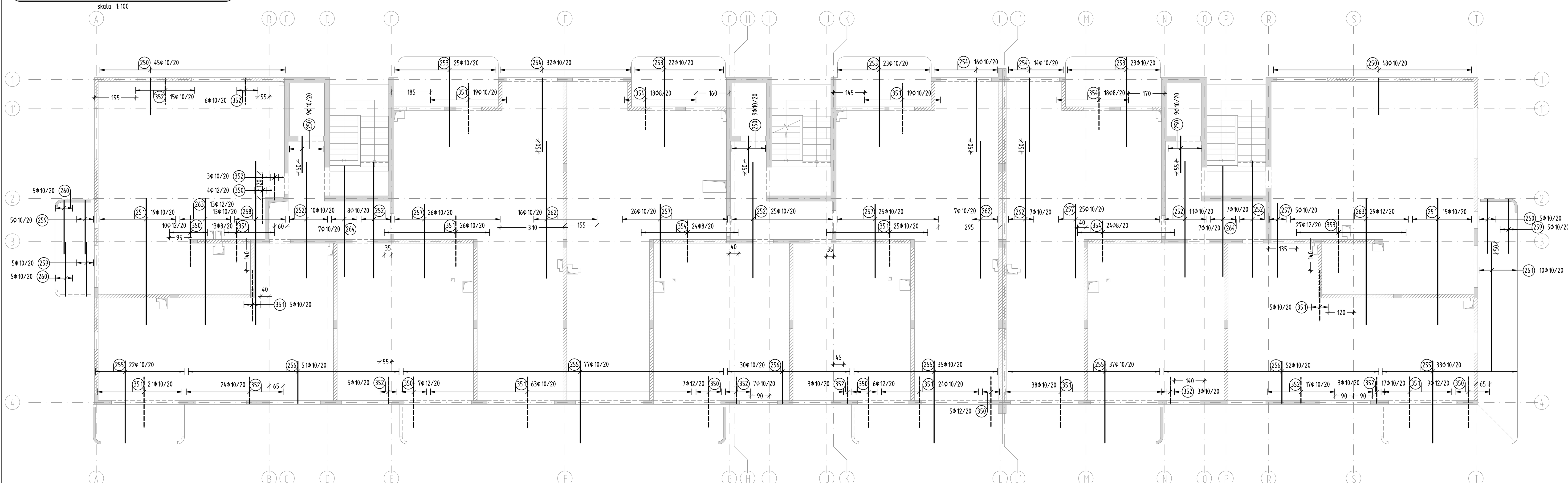

Schemat pozycji zbrojeniowych

skala 1:250

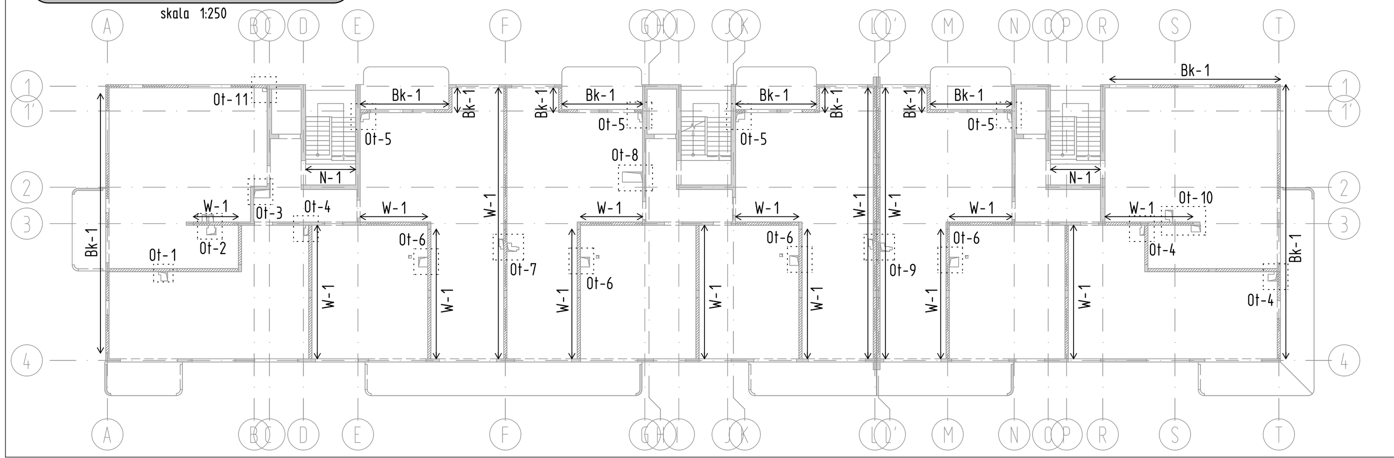

zbrojenie belki krawędziowej – Bk-1 – 63,5mb – skala 1:25

zbrojenie wieńca wewnętrznego – W-1 – 118,6mb – skala 1:25

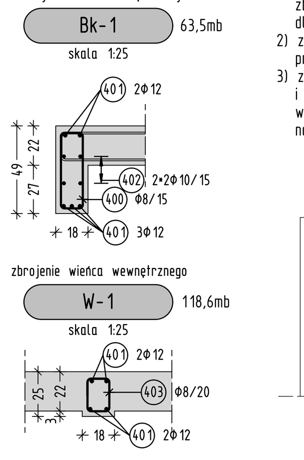

Uwagi:
1) zbrojenie dolne łączyć na zakład nad podporami, zbrojenie górne - w przęsłach; długość zakładu dla prętów Φ12 - 60cm, dla Φ10 - 50cm
2) zbrojenie podłużne kotwić w elementach przyległych (ściany, słupy) na długość 60cm
3) zbrojenie podłużne uciąglać w narożnikach i przy krawędziach wg załączonych detali; wydane zbrojenie podłużne zawiera naddatek na wykonanie prętów uciąglających oraz zakładów

Detal uciąglenia zbrojenia w narożniku – skala 1:25

Detal uciąglenia zbrojenia przy krawędzi – skala 1:25

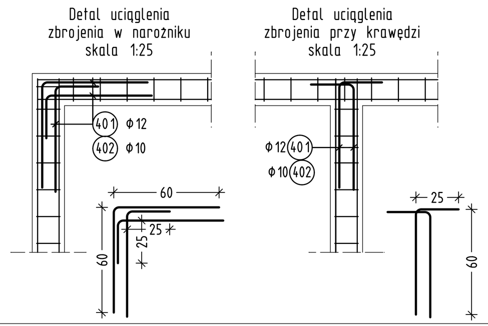

dozbrojenie otworu w płycie stropowej: Ot-1 (1szt.), Ot-2 (1szt.), Ot-3 (1szt.), Ot-4 (3szt.) – skala 1:50

zbrojenie nadciągu przy schodach – N-1 – 5,6mb – skala 1:25

domknięcie zbrojenia podstawowego przeciętego przez otwór – U-bigiel dla "Ot-x" – 41,0mb – skala 1:25

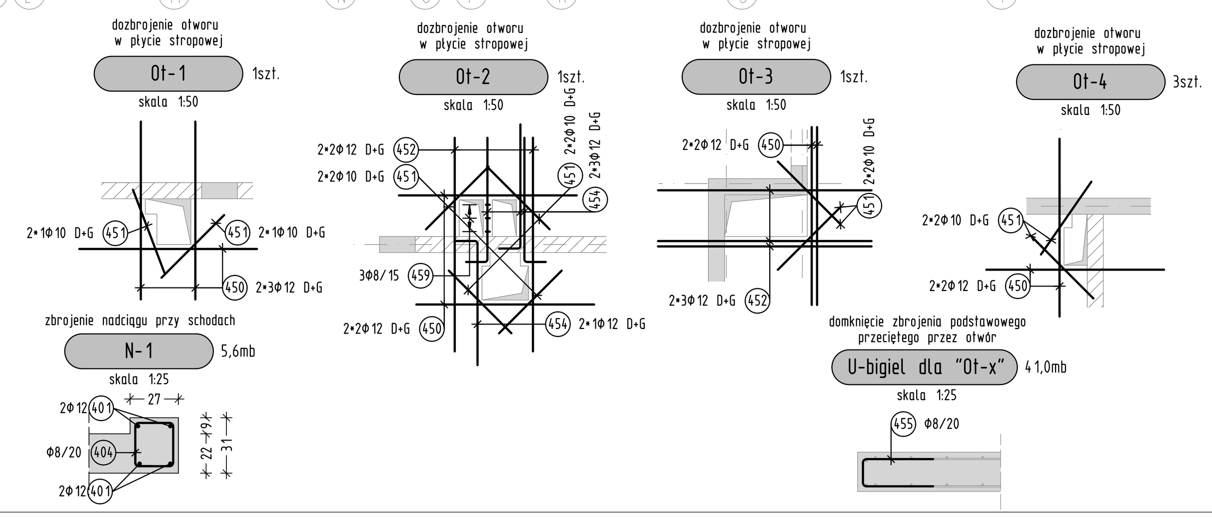

Wykaz prętów

- (1) 168Φ10 L=1200.0cm
- (2) 56Φ10 L=1120.0cm
- (3) 28Φ10 L=930.0cm
- (4) 28Φ10 L=850.0cm
- (5) 7Φ10 L=1110.0cm
- (6) 13Φ10 L=915.0cm
- (7) 20Φ10 L=995.0cm
- (8) 10Φ10 L=950.0cm
- (9) 11Φ10 L=870.0cm
- (10) 3Φ10 L=910.0cm
- (11) 4Φ10 L=990.0cm
- (12) 7Φ10 L=800.0cm
- (13) 7Φ10 L=720.0cm
- (14) 21Φ10 L=805.0cm
- (15) 28Φ10 L=1100.0cm
- (16) 28Φ10 L=1180.0cm
- (17) 14Φ10 L=770.0cm
- (18) 7Φ10 L=960.0cm
- (19) 71Φ10 L=240.0cm
- (20) 5Φ10 L=465.0cm
- (21) 15Φ10 L=435.0cm
- (22) 10Φ10 L=640.0cm
- (23) 10Φ10 L=425.0cm
- (24) 10Φ10 L=835.0cm
- (25) 20Φ10 L=755.0cm
- (26) 10Φ10 L=705.0cm
- (50) 167Φ10 L=845.0cm
- (51) 123Φ10 L=745.0cm
- (52) 17Φ10 L=570.0cm
- (53) 15Φ10 L=470.0cm
- (54) 45Φ10 L=1125.0cm
- (55) 46Φ10 L=945.0cm
- (56) 97Φ10 L=1035.0cm
- (57) 95Φ10 L=935.0cm
- (58) 11Φ10 L=1155.0cm
- (59) 10Φ10 L=455.0cm
- (100) 58Φ8 L=700.0cm
- (101) 50Φ8 L=400.0cm
- (102) 74Φ8 L=800.0cm
- (103) 18Φ12 L=378.0cm
- (104) 100Φ8 L=350.0cm
- (105) 23Φ10 L=700.0cm
- (106) 2Φ12 L=318.0cm
- (107) 2Φ12 L=120.0cm
- (108) 4Φ12 L=300.0cm
- (109) 2Φ12 L=168.0cm
- (110) 16Φ12 L=278.0cm
- (111) 8Φ12 L=160.0cm
- (112) 8Φ8 L=100.0cm
- (200) 86Φ10 L=226.0cm
- (201) 71Φ10 L=448.0cm
- (202) 13Φ10 L=326.0cm
- (203) 7Φ10 L=516.0cm
- (204) 42Φ10 L=350.0cm
- (205) 36Φ10 L=950.0cm
- (206) 18Φ10 L=1100.0cm
- (207) 42Φ10 L=251.0cm
- (208) 18Φ10 L=875.0cm
- (209) 14Φ10 L=451.0cm
- (210) 76Φ10 L=1200.0cm
- (211) 9Φ10 L=450.0cm
- (212) 10Φ10 L=271.0cm
- (213) 9Φ10 L=571.0cm
- (214) 19Φ10 L=431.0cm
- (215) 80Φ10 L=300.0cm
- (216) 14Φ10 L=501.0cm
- (217) 17Φ10 L=1125.0cm
- (218) 20Φ10 L=400.0cm
- (219) 18Φ10 L=650.0cm
- (220) 153Φ10 L=201.0cm
- (221) 31Φ10 L=555.0cm
- (222) 10Φ10 L=269.0cm
- (223) 10Φ10 L=429.0cm
- (224) 10Φ10 L=199.0cm
- (225) 19Φ10 L=560.0cm
- (226) 10Φ10 L=733.0cm
- (227) 9Φ10 L=338.0cm
- (228) 21Φ10 L=301.0cm
- (229) 30Φ10 L=299.0cm
- (230) 10Φ10 L=309.0cm
- (231) 10Φ10 L=291.0cm
- (232) 10Φ10 L=289.0cm
- (233) 7Φ10 L=1190.0cm
- (234) 4Φ10 L=1150.0cm
- (235) 18Φ10 L=675.0cm
- (236) 9Φ10 L=470.0cm
- (237) 10Φ10 L=845.0cm
- (238) 8Φ10 L=1000.0cm
- (250) 120Φ10 L=226.0cm
- (251) 34Φ10 L=600.0cm
- (252) 61Φ10 L=550.0cm
- (253) 93Φ10 L=473.0cm
- (254) 62Φ10 L=401.0cm
- (255) 204Φ10 L=438.0cm
- (256) 133Φ10 L=251.0cm
- (257) 107Φ10 L=350.0cm
- (258) 13Φ10 L=775.0cm
- (259) 15Φ10 L=306.0cm
- (260) 15Φ10 L=304.0cm
- (261) 10Φ10 L=610.0cm
- (262) 30Φ10 L=650.0cm
- (263) 42Φ12 L=600.0cm
- (264) 14Φ10 L=576.0cm
- (300) 39Φ12 L=240.0cm
- (301) 69Φ10 L=240.0cm
- (302) 42Φ10 L=176.0cm
- (303) 219Φ8 L=200.0cm
- (304) 4Φ10 L=400.0cm
- (305) 32Φ8 L=161.0cm
- (306) 6Φ8 L=350.0cm
- (307) 27Φ12 L=400.0cm
- (308) 16Φ12 L=251.0cm
- (309) 3Φ10 L=800.0cm
- (310) 4Φ12 L=300.0cm
- (311) 11Φ10 L=270.0cm
- (350) 48Φ12 L=240.0cm
- (351) 262Φ10 L=240.0cm
- (352) 86Φ10 L=176.0cm
- (353) 27Φ12 L=300.0cm
- (354) 97Φ8 L=200.0cm
- (400) 425Φ8 L=133.0cm
- (401) Φ12/ mb = 924.00m długość zakładu 60cm
- (402) Φ10/ mb = 288.00m długość zakładu 50cm
- (403) 600Φ8 L=85.0cm
- (404) 30Φ8 L=115.0cm
- (450) 66Φ12 L=200.0cm
- (451) 82Φ10 L=100.0cm
- (452) 54Φ12 L=240.0cm
- (453) 18Φ12 L=140.0cm
- (454) 14Φ12 L=165.0cm
- (455) 205Φ8 L=96.0cm
- (456) 8Φ12 L=200.0cm
- (457) 4Φ12 L=180.0cm
- (458) 4Φ10 L=150.0cm
- (459) 3Φ8 L=40.0cm

dozbrojenie otworu w płycie stropowej: Ot-5 (4szt.), Ot-6 (4szt.), Ot-7 (1szt.), Ot-8 (1szt.), Ot-9 (1szt.), Ot-10 (1szt.), Ot-11 (1szt.) – skala 1:50

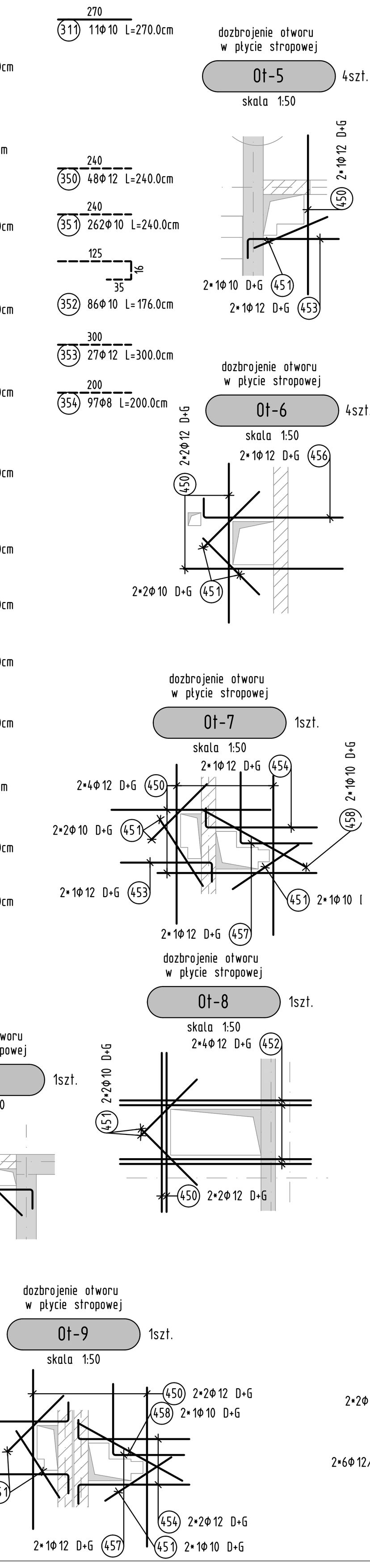

Lista prętów

Poz.	Szt.	Ø [mm]	Długość poj. [m]	Długość całkowita [m]	Masa [kg]
1	168	10	12.00	2016.00	1241.86
2	56	10	11.20	627.20	386.36
3	28	10	9.30	260.40	160.41
4	28	10	8.50	238.00	146.61
5	7	10	11.10	77.70	47.86
6	13	10	9.15	118.95	73.27
7	20	10	9.95	199.00	122.58
8	10	10	9.50	95.00	58.52
9	11	10	8.70	95.70	58.95
10	3	10	9.10	27.30	16.82
11	4	10	9.90	39.60	24.39
12	7	10	8.00	56.00	34.50
13	7	10	7.20	50.40	31.05
14	21	10	8.05	169.05	104.13
15	28	10	11.00	308.00	189.73
16	28	10	11.80	330.40	203.53
17	14	10	7.70	107.80	66.40
18	7	10	9.60	67.20	41.40
19	71	10	2.40	170.40	104.97
20	5	10	4.65	23.25	14.32
21	15	10	4.35	65.25	40.19
22	10	10	6.40	64.00	39.42
23	10	10	4.25	42.50	26.18
24	10	10	8.35	83.50	51.44
25	20	10	7.55	151.00	93.02
26	10	10	7.05	70.50	43.43
50	167	10	8.45	1411.15	869.27
51	123	10	7.45	916.35	564.47
52	17	10	5.70	96.90	59.69
53	15	10	4.70	70.50	43.43
54	45	10	11.25	506.25	311.85
55	46	10	9.45	434.70	267.78
56	97	10	10.35	1003.95	618.43
57	95	10	9.35	888.25	547.16
58	11	10	11.55	127.05	78.26
59	10	10	4.55	45.50	28.03
100	58	8	7.00	406.00	160.37
101	50	8	4.00	200.00	79.00
102	74	8	8.00	592.00	233.84
103	18	12	3.78	68.04	60.42
104	100	8	3.50	350.00	138.25
105	23	10	7.00	161.00	99.18
106	2	12	3.18	6.36	5.65
107	2	12	1.20	2.40	2.13
108	4	12	3.00	12.00	10.66
109	2	12	1.68	3.36	2.98
110	16	12	2.78	44.48	39.50
111	8	12	1.60	12.80	11.37
112	8	8	1.00	8.00	3.16
200	86	10	2.26	194.36	119.73
201	71	10	4.48	318.08	195.94
202	13	10	3.26	42.38	26.11
203	7	10	5.16	36.12	22.25
204	42	10	3.50	147.00	90.55
205	36	10	9.50	342.00	210.67
206	18	10	11.00	198.00	121.97
207	42	10	2.51	105.42	64.94
208	18	10	8.75	157.50	97.02
209	14	10	4.51	63.14	38.89
210	76	10	12.00	912.00	561.79
211	9	10	4.50	40.50	24.95
212	10	10	2.71	27.10	16.69
213	9	10	5.71	51.39	31.66
214	19	10	4.31	81.89	50.44
215	80	10	3.00	240.00	147.84
216	14	10	5.01	70.14	43.21
217	17	10	11.25	191.25	117.81
218	20	10	4.00	80.00	49.28
219	18	10	6.50	117.00	72.07
220	153	10	2.01	307.53	189.44
221	31	10	5.55	172.05	105.98
222	10	10	2.69	26.90	16.57
223	10	10	4.29	42.90	26.43
224	10	10	1.99	19.90	12.26
225	19	10	5.60	106.40	65.54
226	10	10	7.33	73.30	45.15
227	9	10	3.38	30.42	18.74
228	21	10	3.01	63.21	38.94
229	30	10	2.99	89.70	55.26
230	10	10	3.09	30.90	19.03
231	10	10	2.91	29.10	17.93
232	10	10	2.89	28.90	17.80
233	7	10	11.90	83.30	51.31
234	4	10	11.50	46.00	28.34
235	18	10	6.75	121.50	74.84
236	9	10	4.70	42.30	26.06
237	10	10	8.45	84.50	52.05
238	8	10	10.00	80.00	49.28
250	120	10	2.26	271.20	167.06
251	34	10	6.00	204.00	125.66
252	61	10	5.50	335.50	206.67
253	93	10	4.73	439.89	270.97
254	62	10	4.01	248.62	153.15
255	204	10	4.38	893.52	550.41
256	133	10	2.51	333.83	205.64
257	107	10	3.50	374.50	230.69
258	13	10	7.75	100.75	62.06
259	15	10	3.06	45.90	28.27
260	15	10	3.04	45.60	28.09
261	10	10	6.10	61.00	37.58
262	30	10	6.50	195.00	120.12
263	42	12	6.00	252.00	223.78
264	14	10	5.76	80.64	49.67
300	39	12	2.40	93.60	83.12
301	69	10	2.40	165.60	102.01
302	42	10	1.76	73.92	45.53
303	219	8	2.00	438.00	173.01
304	4	10	4.00	16.00	9.86
305	32	8	1.61	51.52	20.35
306	6	8	3.50	21.00	8.30
307	27	12	4.00	108.00	95.90
308	16	12	2.51	40.16	35.66
309	3	10	8.00	24.00	14.78
310	4	12	3.00	12.00	10.66
311	11	10	2.70	29.70	18.30
350	48	12	2.40	115.20	102.30
351	262	10	2.40	628.80	387.34
352	86	10	1.76	151.36	93.24
353	27	12	3.00	81.00	71.93
354	97	8	2.00	194.00	76.63
400	425	8	1.33	565.25	223.27
401	1	12	mb	924.00	820.51
402	1	10	mb	288.00	177.41
403	600	8	0.85	510.00	201.45
404	30	8	1.15	34.50	13.63
450	66	12	2.00	132.00	117.22
451	82	10	1.00	82.00	50.51
452	54	12	2.40	129.60	115.08
453	18	12	1.40	25.20	22.38
454	14	12	1.65	23.10	20.51
455	205	8	0.96	196.80	77.74
456	8	12	2.00	16.00	14.21
457	4	12	1.80	7.20	6.39
458	4	10	1.50	6.00	3.70
459	3	8	0.40	1.20	0.47
500	1250	10	1.16	1450.00	893.20
501	100	10	1.12	112.00	68.99
600	1	8	mb	1350.00	533.25

Masa całkowita [kg] : 17839.64

Detal układania wkładek dystansowych i warstw zbrojenia

Przekrój X-X

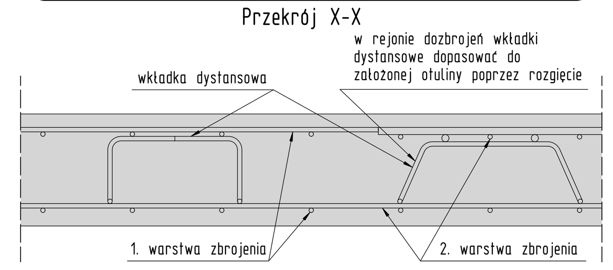

Grubość płyty: Wkładka dystansowa - 3szt./2m2:

- h=21-22cm: (500) 1250Φ10 L=116.0cm
- h=19-20cm: (501) 100Φ10 L=112.0cm

Detal układania zbrojenia rozdzielczego

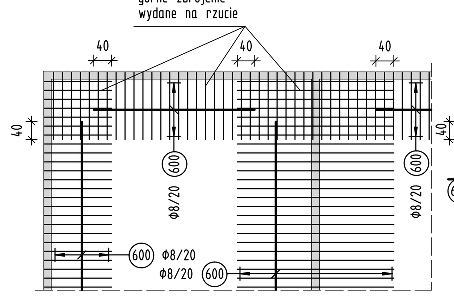

(600) Φ8/ mb = 1350.00m
1) łączyć na zakład długości 40cm
2) zbrojenie rozdzielcze umieszczać pod zbrojeniem głównym

DODATKOWE UWAGI DOT. KONSTRUKCJI ŻELBETOWYCH:

1. Długości zakładów dla pozostałego zbrojenia (jeżeli nie podano inaczej):
   - dla prętów Φ8 - 40cm
   - dla prętów Φ10 - 50cm
   - dla prętów Φ12 - 60cm
   - dla prętów Φ16 - 80cm
   - dla prętów Φ20 - 100cm
   - dla prętów Φ25 - 125cm
2. Wszystkie pręty zwymiarowano po obrysie zewnętrznym jak poniżej:

PRĘTY ZAMKNIĘTE – Długość całkowita pręta: L = 2 x (L1 + L2 + L3)

PRĘTY OTWARTE – Długość całkowita pręta: L = L1 + L2 + L3

PRĘTY PRZEGIĘTE – Długość całkowita pręta: L = L1 + L2 + L3

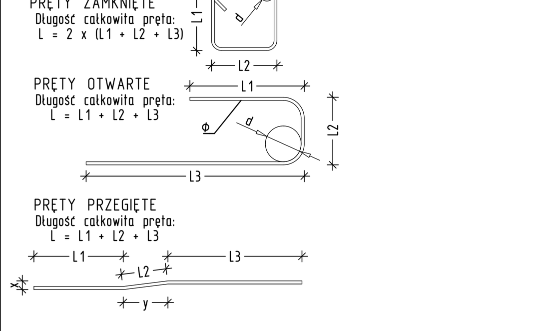

3. Średnice wewn. gięcia prętów na powyższym schemacie (o ile nie pokazano inaczej) stosować wg zasady:
   - dla Φ<20mm => d=4Φ
   - dla Φ≥20mm => d=7Φ
4. W kwestiach nieokreślonych niniejszym opracowaniem obowiązuje norma PN-EN-1992-1-1

UWAGI:
1. Rozpatrywać łącznie z opisem technicznym.
2. Wszystkie wymiary podano w centymetrach.
3. Wszystkie poziomy podano w metrach.
4. Wszystkie wymiary sprawdzić na budowie, w razie niezgodności kontaktować się z biurem projektowym.
5. Rysunek zbrojeniowy należy rozpatrywać łącznie z rysunkami szalunkowymi, rysunkami zbrojeniowymi elementów dochodzących, projektem architektury i projektami pozostałych branż.
6. Jeżeli nie zaznaczono inaczej zakład prętów wynosi: -50x średnica pręta

MATERIAŁY KONSTRUKCYJNE

Beton C30/37 W8 TBW
- dla płyty fundamentowej
- dla ścian zewnętrznych podziemia
- dla płyty poz.0 - tarasy, strefy wejściowe

Beton C30/37
- dla pozostałych elementów

Beton C8/10 - beton podkładowy

Stal zbrojeniowa (B500SP) - fyk = 500MPa klasa C

OTULINA ZBROJENIA:
- płyta stropowa DÓŁ/BOK - 25mm
- płyta stropowa GÓRA - 25mm

OZNACZENIA:
- D- zbrojenie dolne
- G- zbrojenie górne
- D+G - zbrojenie dolne i górne
- S- zbrojenie środkowe
- W- zbrojenie wewnętrzne
- Z- zbrojenie zewnętrzne
- M - zbrojenie montażowe
- R - zbrojenie radialne (wachlarzowe)
- B - zbrojenie boczne

——— - pręt zbrojenia podstawowego
- - - - - pręt dozbrojenia

Numer rewizji	Data rewizji	Opis zmian
Lista Rewizji		

Projektowany poziom zera: ±0.00=103.23m n.p.m.

	Imię i nazwisko:	Nr uprawnień:	Podpis:
Projektował:			
Sprawdził:			
Rysował:			

Biuro projektowe:

PAPKON
Pracownia Ambitnych Projektów Konstrukcyjnych
ul.Graniczna 2/22,
32-010 Kocmyrzów
m: 506-528-260
691-689-888
e: biuro@papkon.pl

Nazwa inwestycji:

Adres inwestycji:

Inwestor:

Numer rys.: JEZ-PT-K-1xx

Nazwa rysunku: Zbrojenie płyty stropowej poz. +2

Branża:	Faza:	Format rysunku:	Data/Date:	Skala rys.:	Numer rewizji:
KONSTRUKCJA	PT	841x1189mm	kwiecień 2021r.	1:100/1:50	rew. 0